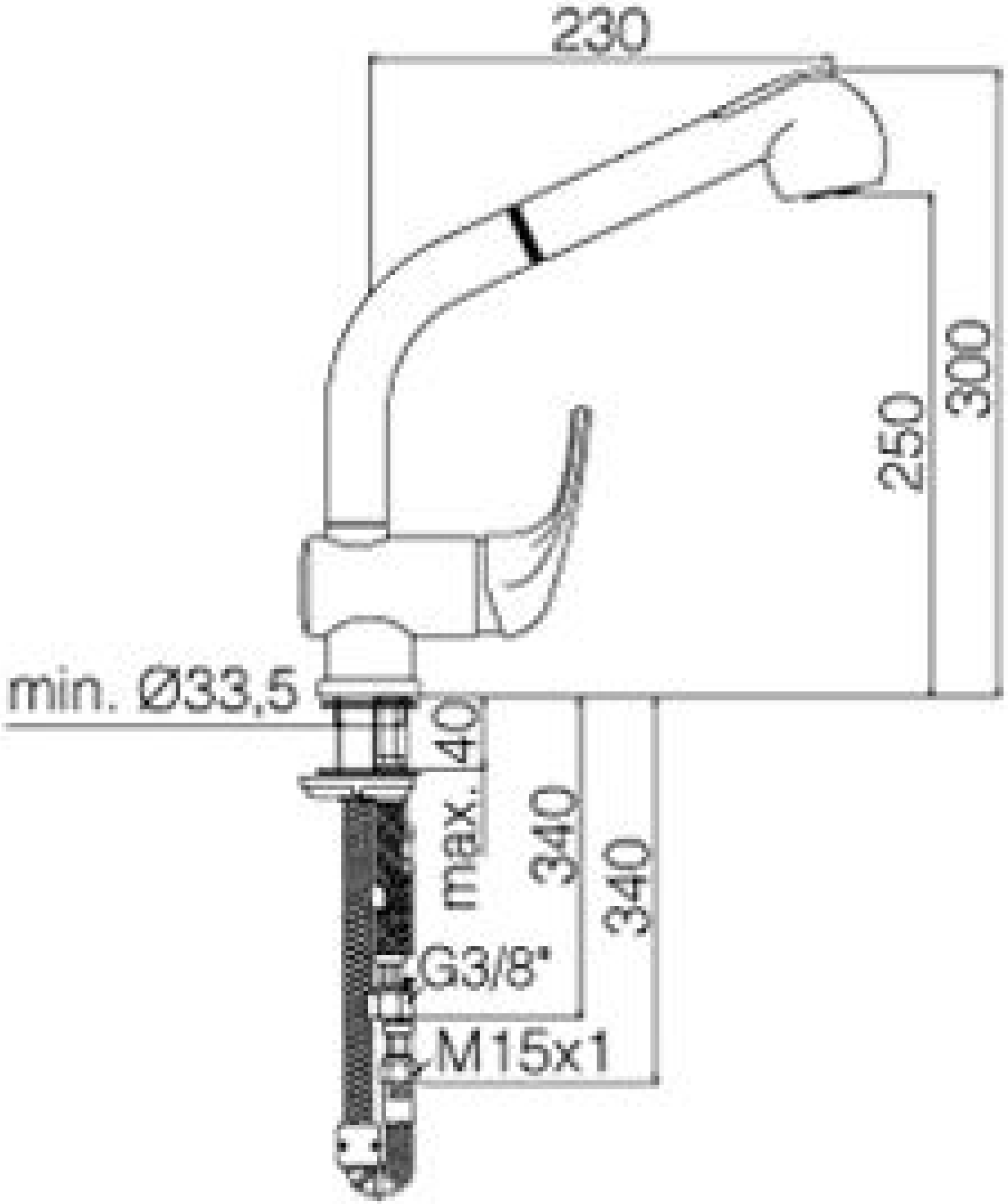
230
300
250
min. Ø33,5
40
max.
340
340
G3/8"
M15x1